34 864 GN0 **GROHTHERM SMARTCONTROL DUSCHSYSTEM UNTERPUTZ MIT RAINSHOWER SMARTACTIVE 310 CUBE**

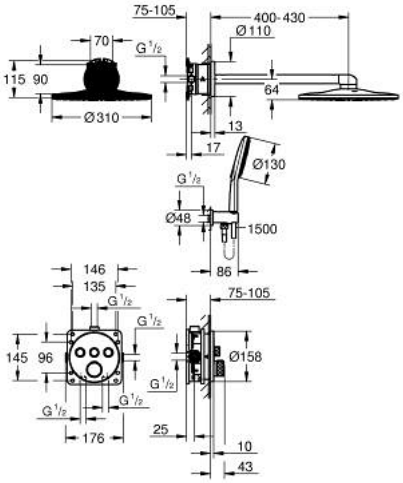

PRODUKTBESCHREIBUNG

- Farbe: cool sunrise gebürstet
- bestehend aus:
- Unterputz-Thermostat mit 3 Absperrventilen (29 126)
- GROHE Rapido SmartBox Universal-Einbaubox, 1/2" (35 604)
- Rainshower SmartActive 310 Cube Kopfbrause-Set 2 Strahlarten (26 479)inklusive horizonalem Brausearm 430 mm und Rohbauauset für Kopfbrause-Set (26 483)
- Rainshower SmartActive 130 Cube Handbrause 3 Strahlarten
- Wandanschlussbogen 1/2" mit Wandbrausehalter (26 659)
- Silverflex Brauseschlauch 1.500 mm
- optionaler 9,5 l/min Durchflusskonstanthalter für Handbrause enthalten