32 108 AL3 **ATRIO EINHAND-BIDETBATTERIE, 1/2"**

PRODUKTBESCHREIBUNG

- Farbe: hard graphite gebürstet
- Einlochmontage
- GROHE SilkMove 28 mm Keramikkartusche
- GROHE Long-Life Oberfläche
- Schnell-Montage-System
- Bogenauslauf mit Kugelgelenk-Mousseur
- Zugstangen-Ablaufgarnitur 1 1/4"
- flexible Anschlussschläuche

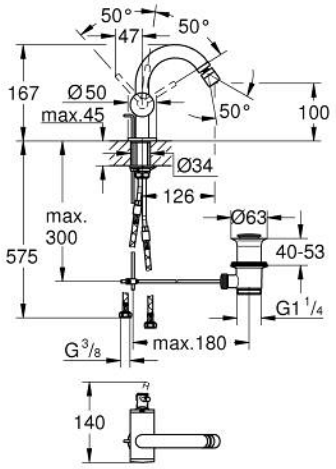

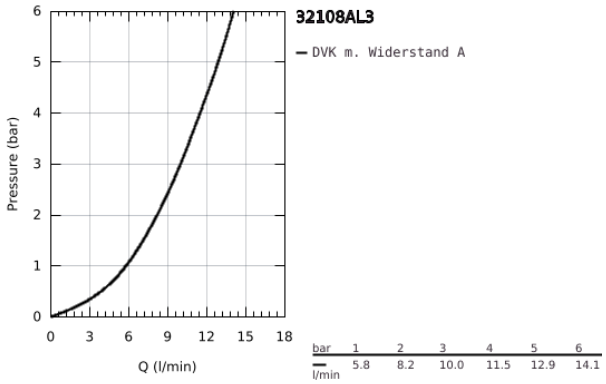

32 108 AL3 **ATRIO EINHAND-BIDETBATTERIE, 1/2"**

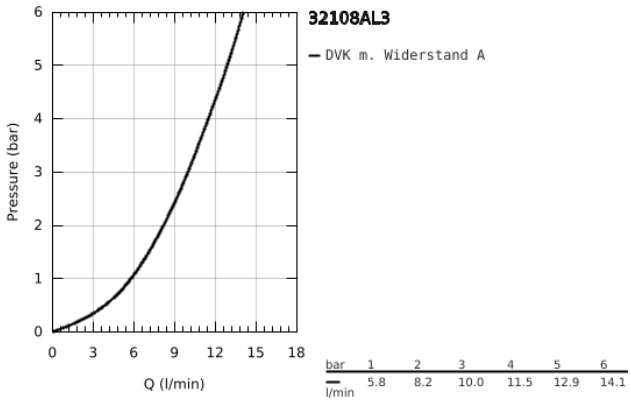

bar	1	2	3	4	5	6
l/min	5.8	8.2	10.0	11.5	12.9	14.1