31 129 DC1 **CONCETTO EINHAND-SPÜLTISCHBATTERIE, 1/2"**

PRODUKTBESCHREIBUNG

- Farbe: supersteel
- mittelhoher Auslauf
- Einlochmontage
- GROHE Long-Life Oberfläche
- GROHE SilkMove 35 mm Keramikkartusche
- herausziehbarer Mousseurauslauf
- variabel einstellbare Mengenbegrenzung
- schwenkbarer Gussauslauf
- Schwenkbereich 100°
- Eigensicher gegen Rückfließen
- flexible Anschlussschläuche
- Schnell-Montage-System
- Maximaler Durchfluss (bei 3 bar): 7,5 l/min

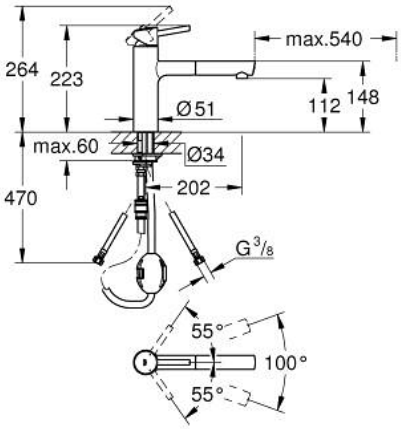

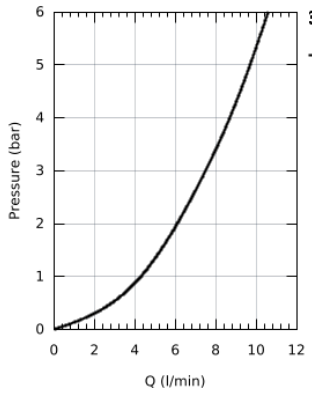

bar	1	2	3	4	5	6
l/min	4.3	6.1	7.5	8.7	9.7	10.6

31 129 DC1 **CONCETTO EINHAND-SPÜLTISCHBATTERIE, 1/2"**

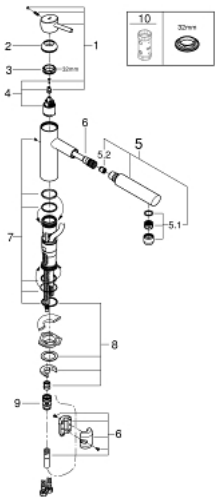

ERSATZTEILE, März 2020 – jetzt

1: Hebel (Bestell-Nr. 46822DC0)

2: Kappe (Bestell-Nr. 46492DC0)

3: Schraubring (Bestell-Nr. 46815000)

4: Kartusche (Bestell-Nr. 46374000)

5: Auslaufbrause (Bestell-Nr. 48532DC0)

5.1: Mousseur (Bestell-Nr. 06574DC0)

5.2: Rückflussverhinderer (Bestell-Nr. 08565000)

6: Brauseschlauch (Bestell-Nr. 48293000)

7: Dichtungsset (Bestell-Nr. 46760000)

8: Gegenverschraubung (Bestell-Nr. 46346000)

8.1: Anschlag (Bestell-Nr. 04174000)

9: Schnappkupplung (Bestell-Nr. 46338000)

10: Steckschlüssel (Bestell-Nr. 19332000)*

*Sonderzubehör