27 939 001 **RAINSHOWER F-SERIES 15" DECKENBRAUSE MIT 3 STRAHLARTEN**

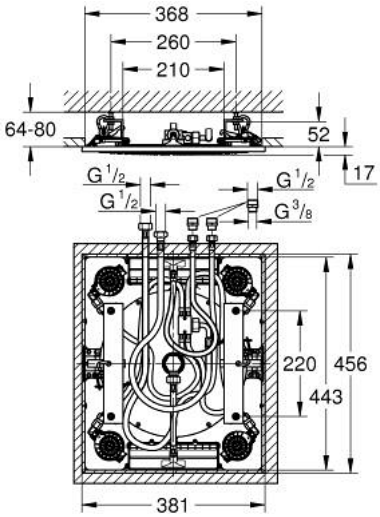

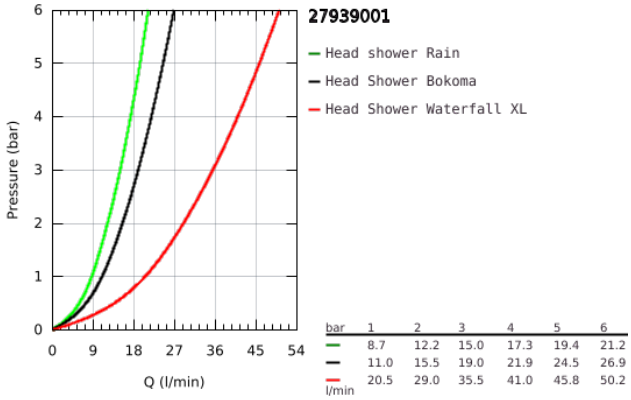

PRODUKTBESCHREIBUNG

- Farbe: chrom
- Brausestrahl Rain, Bokoma Spray, XL Wasserfall und Kombinationen
- 381 mm (Breite) x 17 mm (Höhe) x 456 mm (Tiefe)
- Material: Metall
- GROHE DreamSpray Perfektes Strahlbild
- GROHE Long-Life Oberfläche
- GROHE XL Waterfall extra breiter Wasserfall
- SpeedClean Antikalk-System
- Durchfluss einzelner Strahlarten bei 3 bar:
- 1 x Rain spray 300 mm: ca. 20 l/min
- 2 x XL Wasserfall: 1 Wasserfall 20 l/min, 2 Wasserfälle 32 l/min
- 4 x Bokoma Spray mit 20° Verstellwinkel: 20 l/min
- Ansteuerung der Kopfbrause über 4 Abgänge

27 939 001 **RAINSHOWER F-SERIES 15" DECKENBRAUSE MIT 3 STRAHLARTEN**

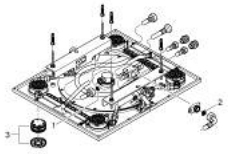

ERSATZTEILE, März 2012 – jetzt

1: Sieb (Bestell-Nr. 48007000)

2: Sieb (Bestell-Nr. 47135000)

3: Brauseboden (Bestell-Nr. 48348000)