23 569 003 **EUROSTYLE EINHAND-WASCHTISCHBATTERIE, 1/2" L-SIZE**

PRODUKTBESCHREIBUNG

- Farbe: chrom
- Einlochmontage
- offener Metall-Hebelgriff
- GROHE SilkMove 28 mm Keramikkartusche
- mit Temperaturbegrenzer
- GROHE Long-Life Oberfläche
- GROHE Water Saving - weniger Wasser, perfekter Wasserfluss
- Maximaler Durchfluss (bei 3 bar): 5 l/min
- GROHE FastFixation Schnellbefestigungssystem
- schwenkbarer Gussauslauf
- Schwenkbereich 360°
- Zugstangen-Ablaufgarnitur 1 1/4"
- flexible Anschlussschläuche

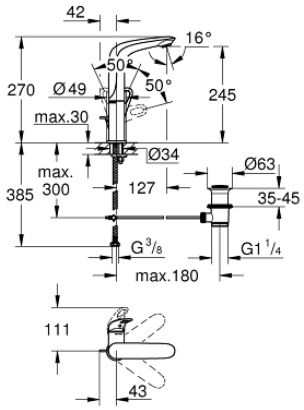

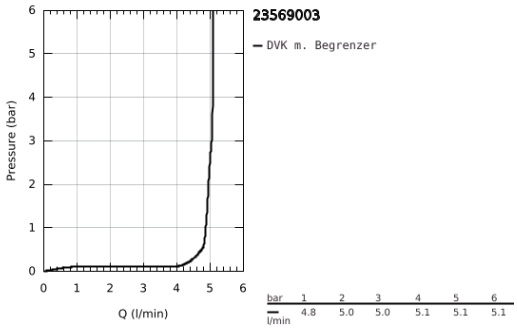

23 569 003 **EUROSTYLE EINHAND-WASCHTISCHBATTERIE, 1/2" L-SIZE**

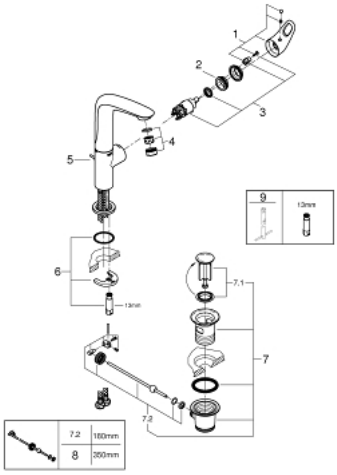

ERSATZTEILE, Juni 2019 – jetzt

1: Hebel (Bestell-Nr. 46942000)

2: Befestigungsring (Bestell-Nr. 46715000)

3: Kartusche (Bestell-Nr. 46580000)

4: Mousseur (Bestell-Nr. 48159000)

5: Zugstange (Bestell-Nr. 46739000)

6: Gegenverschraubung (Bestell-Nr. 46671000)

7: Ablaufgarnitur 1 1/4" (Bestell-Nr. 28910000)

7.1: Stopfen (Bestell-Nr. 07182000)

7.2: Exzenterstange (Bestell-Nr. 07052000)

8: Exzenterstange (Bestell-Nr. 07341000)*

9: Montageschlüssel (Bestell-Nr. 19017000)*

*Sonderzubehör