20 164 003 **ATRIO 3-LOCH-WASCHTISCHBATTERIE**

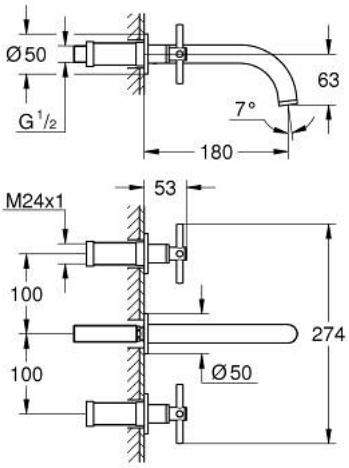

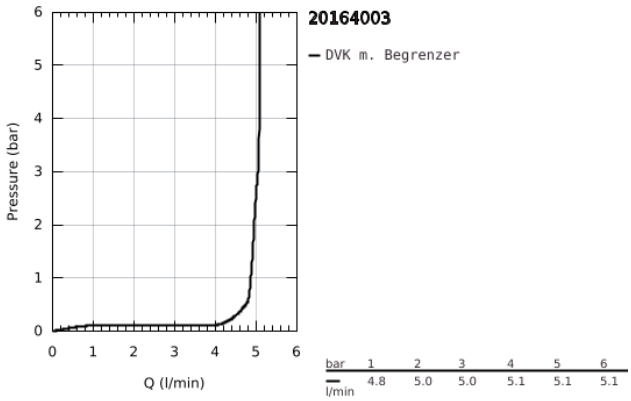

PRODUKTBESCHREIBUNG

- Farbe: chrom
- Wandmontage
- Fertigmontageset für
- 29 025 002
- (ohne Unterputz-Einbaukörper)
- Keramik-Oberteile 1/2", 90°
- GROHE Long-Life Oberfläche
- GROHE Water Saving 5,7 l/min Laminar Mousseur
- Stichmaß 200 mm
- Ausladung 180 mm
- mit Kreuzgriffen
- ein Set mit "H" und "C" Markierung, ein Set ohne Warm-Kalt-Markierung im Lieferumfang enthalten

20 164 003 **ATRIO 3-LOCH-WASCHTISCHBATTERIE**

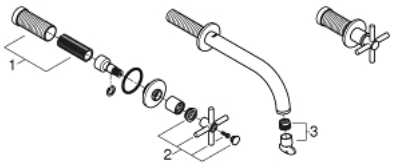

ERSATZTEILE, April 2017 – jetzt

1: Spindelverlängerung (Bestell-Nr. 45988000)

2: Kreuzgriffe (Bestell-Nr. 18026003)

3: Laminar-Strahlregler (Bestell-Nr. 48408000)