20 015 AR0 **SINFONIA 3-LOCH WASCHTISCHBATTERIE, 1/2"**

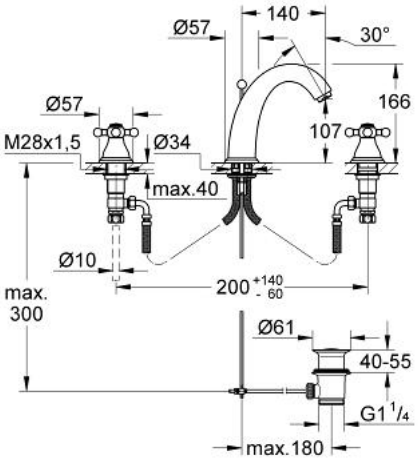

PRODUKTBESCHREIBUNG

- Carbodur Keramik-Oberteil 1/2", 180°
- feststehender hoher Gussauslauf mit Mousseur
- Ausladung 139 mm
- druckfeste, flexible Verbindungsschläuche
- druckfeste, flexible Verbindungsschläuche zwischen Mittelkörper und Seitenventilen
- Anschlussmutter mit 10,5 mm Bohrung
- Zugstangen-Ablaufgarnitur 1 1/4"
- GROHE Long-Life Oberfläche
- mit Kreuzgriffen

20 015 AR0 **SINFONIA 3-LOCH WASCHTISCHBATTERIE, 1/2"**

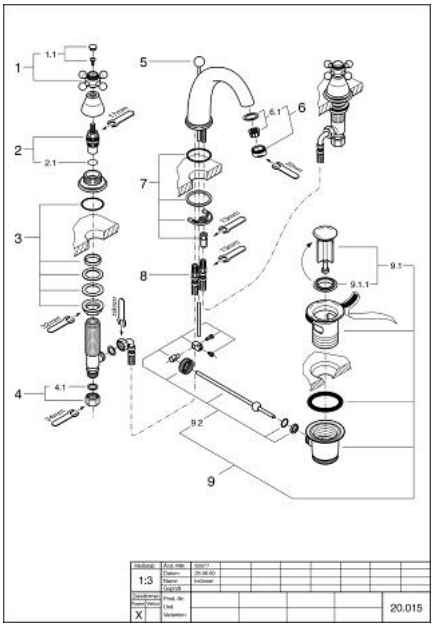

ERSATZTEILE, Januar 2000 – jetzt

1: Kreuzgriff (Bestell-Nr. 45291AR0)

1.1: Markierungsplättchen (Bestell-Nr. 45305000)

2: Keramik-Oberteil 1/2" (Bestell-Nr. 45346000)

2.1: O-Ring Ø18,2 x Ø1,7 (Bestell-Nr. 0392400M)

3: Gegenverschraubung (Bestell-Nr. 45286000)

4: Verschraubung 1/2" (Bestell-Nr. 1290100M)

4.1: Dichtung Ø18,5 x Ø12 x 2 (Bestell-Nr. 0138900M)

5: Zugstange (Bestell-Nr. 07511AR0)

6: Mousseur (Bestell-Nr. 13929R00)

6.1: Siebeinsatz, Mousseur M22+M24x1 (Bestell-Nr. 45002000)

7: Gegenverschraubung (Bestell-Nr. 45226000)

8: Druckschlauch flexibel (Bestell-Nr. 45461000)

9: Ablaufgarnitur 1 1/4" (Bestell-Nr. 28910AR0)

9.1: Stopfen (Bestell-Nr. 07182R00)

9.1.1: Dichtung (Bestell-Nr. 0506500M)

9.2: Exzenterstange (Bestell-Nr. 07052000)