19 936 IG0 **GRANDERA 4-LOCH-EINHAND-WANNENKOMBINATION**

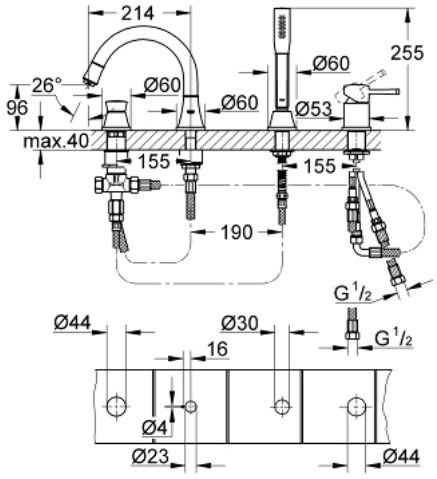

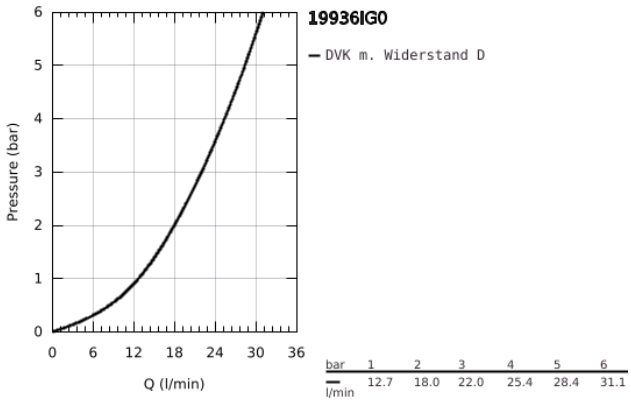

PRODUKTBESCHREIBUNG

- Farbe: chrom/gold
- GROHE SilkMove 46 mm Keramikkartusche
- GROHE Long-Life Oberfläche
- bestehend aus:
- Auslauf-Aufnahme vormontiert
- Einhandmischer-Bedienelement
- Wanneneinlauf mit Mousseur Umstellung Wanne/Brause
- Grandera Handbrause 26 852
- Metall-Brauseschlauch 1.500 mm
- flexible Anschlussschläuche
- Anschluss für Brauseschlauch
- Eigensicher gegen Rückfließen
- kann mit 29 037 000 verwendet werden

19 936 IG0 **GRANDERA 4-LOCH-EINHAND-WANNENKOMBINATION**

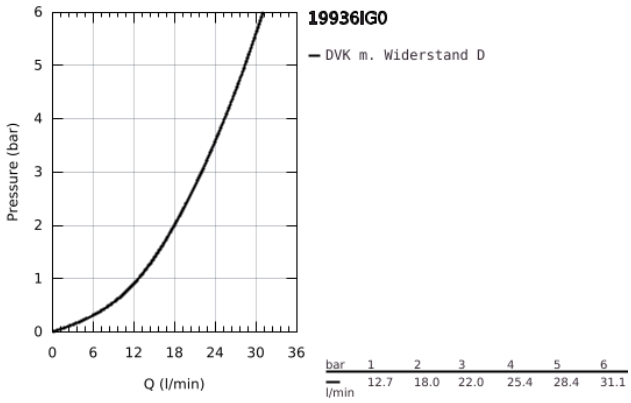

bar	1	2	3	4	5	6
l/min	12.7	18.0	22.0	25.4	28.4	31.1

19 936 IG0 **GRANDERA 4-LOCH-EINHAND-WANNENKOMBINATION**

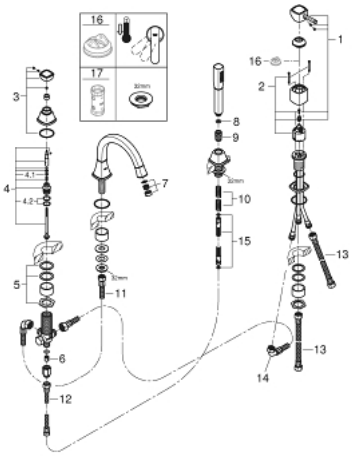

ERSATZTEILE, April 2019 – jetzt

1: Hebel (Bestell-Nr. 46833IG0)

2: Kartusche (Bestell-Nr. 46048000)

3: Umstellknopf (Bestell-Nr. 48216IG0)

4: Umstellung (Bestell-Nr. 45443000)

4.1: O-Ring Ø6 x Ø2 (Bestell-Nr. 0128300M)

4.2: O-Ring (Bestell-Nr. 0120500M)

5: Austauschset für Schaftbefestigung (Bestell-Nr. 45444000)

6: Rückflussverhinderer (Bestell-Nr. 08565000)

7: Mousseur (Bestell-Nr. 13941G00)

8: Sieb (Bestell-Nr. 0700200M)

9: Konusmutter (Bestell-Nr. 08864000)

10: Rückholfeder (Bestell-Nr. 00869000)

11: Anschlussschlauch (Bestell-Nr. 48018000)

12: Anschlussschlauch (Bestell-Nr. 07300000)

13: Anschlussschlauch (Bestell-Nr. 07227000)

14: Anschlussschlauch (Bestell-Nr. 48017000)

15: Metallbrauseschlauch (Bestell-Nr. 28146000)

16: Temperaturbegrenzer (Bestell-Nr. 46375000)*

17: Steckschlüssel (Bestell-Nr. 19332000)*

*Sonderzubehör